CIRCULA

TITANIO

Elektronische Umwälzpumpe

- moderner hocheffizienter EC-Motor mit elektronischer Steuerung und Stromabsicherung des Motors im Falle der Sperrung des Rotors
- kompaktes Gehäuse der Pumpe
- ausgestattet mit PWM-Signalsteuerungs-Schnittstelle
- Anzeige des Betriebsmodus der Pumpe mit der Funktion des Anzeigens des Fehlercodes

Service beim Kunden zu Hause

Leiser Betrieb

Energieeinsparung bis zu 80%

TITANIO
Elektronische Umwälzpumpe

CIRCULA

Anwendung

Zentralheizungsanlagen, Klimaanlagen, Solaranlagen und Wärmepumpen.

Funktionalität

ausgestattet mit elektrischem Kabel mit Stecker
10 Betriebsmodi der Pumpe (Charakteristik: proportionaler Druck, konstanter Druck, konstante Drehzahl)
Modus AUTO
automatische Rückkehr zur Einstellung nach wiederhergestellter Stromversorgung

Technische Daten

- Temperatur der Flüssigkeit: +2°C ÷ +95°C
- zulässige Temperatur der Umgebung: 0-40 °C
- Temperaturklasse: TF=95°C
- maximaler Betriebsdruck: 10 bar
- Stromversorgung: 230V (50Hz)
- Schutzart: IP44
- Isolationsklasse: E
- höchster Energieeffizienz-Index: EEI ≤ 0,20
- gepumpte Flüssigkeiten: Heizwasser nach PN-C-04607:1993
- und Glykol-Wasser-Gemisch im Verhältnis 1:1

Hydraulische Merkmale der Pumpen

CI-TITANIO 25/40

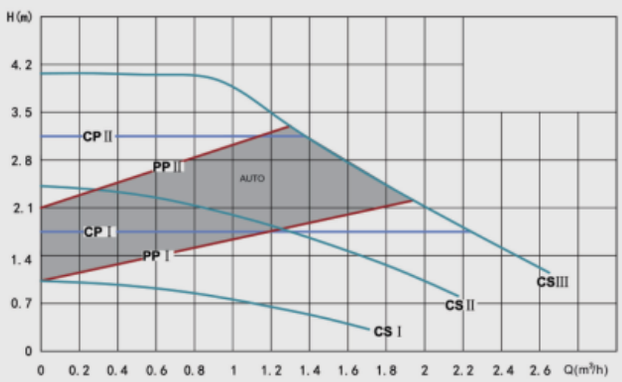

CI-TITANIO 25/60

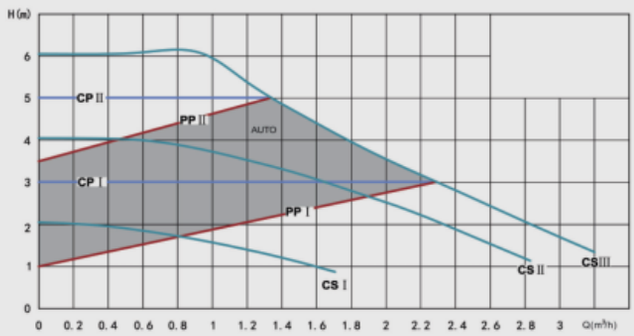

Dokumentation

- CE-Zeichen
- Konformitätserklärung EU Nr. 2/circula/2020

Abmessungen

Modell	Abmessungen (mm)						
	L1	L2	L3	H1	H2	H3	G
CI-TITANIO 25/X-130	93	126	99	110	130	60	G 1 1/2"
CI-TITANIO 25/X-180					180		G 1 1/2"

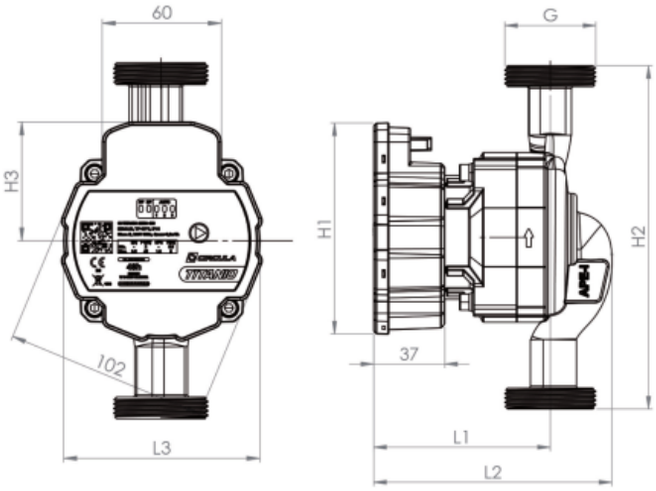

Erhältliche Modelle

Modell	Nenndurchmesser des Anschlusses	Maximaler Durchfluss	Förderhöhe	Leistung	Strom
	mm	m³/h	m	W	A
CI-TITANIO 25/40-180	25	2,5	0,5-4	25	0,3
CI-TITANIO 25/60-180	25	3,2	0,7-6	45	0,5
CI-TITANIO 25/60-130	25	3,2	0,7-6	45	0,5

Aufbau
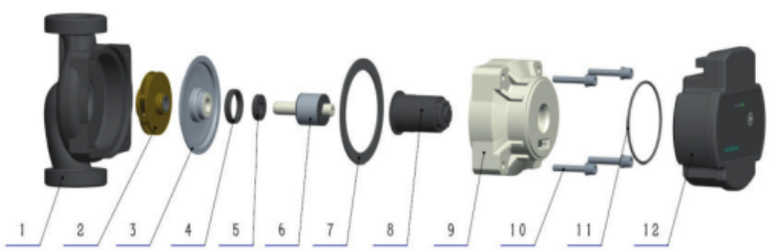
1. Gehäuse der Pumpe: Gusseisen
2. Rotor: Kunststoff / Messing
3. Abdeckung - rostfreier Stahl / Keramiklager
4. Dichtung - EPDM
5. Drucklager - Graphit
6. Rotorwelle - Keramik / Magnet
7. Flache Dichtung - EPDM
8. Rotorgehäuse - Kunststoff / Keramiklager
9. Motorgehäuse: Aluminium
10. Schraube - rostfreier Stahl
11. O-Ring - NBR
12. Steuerbox - Kunststoff